SIEMENS

iQ300, Waschmaschine, Frontlader, 8 kg, max. 1400 U/min. WM14N2S8AT

- ✓ speedPack L: Programme beschleunigen oder in nur 15 Minuten waschen. Du hast die Wahl.
- ✓ Energie-Effizienzklasse A: unsere energieeffiziente Waschmaschine.
- ✓ smartFinish: reduziert Knitterfalten um bis zu 50% - für weniger Zeit am Bügelbrett.
- ✓ Outdoor-/Imprägnier-Programm – schützt wasserfeste Textilien.
- ✓ iQdrive 10-Jahres-Garantie: effizient, langlebig und leise mit Garantie.

Sonderzubehör

WX975600	Bodenbefestigung
WZ10131	Zulauf-Verlängerung
WZMPF10	Mikroplastikfilter

Ausstattung

Technische Daten

Energieeffizienzklasse[1]: ..... A
Gewichteter Energieverbrauch in kWh pro 100 Waschzyklen im Programm eco 40-60: ..... 46 kWh/100 Zyklen
Maximale Beladungsmenge: ..... 8.0 kg
Wasserverbrauch in Litern im eco-Programm pro Betriebszyklus (EU 2017/1369): ..... 47 l
Dauer des Programms eco 40-60 in Stunden und Minuten bei Nennkapazität: ..... 3:33 h
Schleudereffizienzklasse: ..... B
Geräusch-Effizienzklasse: ..... A
Geräuschwert: ..... 71 dB(A) re 1pW
Bauform: ..... Freistehend
Abmessungen des Gerätes: ..... 845x598x590 mm
Nettogewicht: ..... 68.0 kg
Anschlusswert: ..... 2300 W
Absicherung: ..... 10 A
Spannung: ..... 220-240 V
Frequenz: ..... 50 Hz
Länge Anschlusskabel: ..... 160 cm
Türanschlag: ..... Links
Rollen: ..... Nein
EAN-Nummer: 4242003977972
Gerätetyp: ..... Freistehend

4 242003 977972

[1] auf einer Energieeffizienzklassen-Skala von A bis G

SIEMENS

iQ300, Waschmaschine, Frontlader, 8 kg, max. 1400 U/min. WM14N2S8AT

Ausstattung

Leistung und Verbrauch

- Energieeffizienzklasse[1]: A
- Stromverbrauch[2] / Wasserverbrauch[3]: 46 kWh / 47 Liter
- Nennkapazität: 1 - 8 kg
- Schleudereffizienzklasse: B
- Schleuderdrehzahl**: 0 - 1400 U/Min.
- Geräuschwert: 71 dB (A) re 1 pW
- Geräuscheffizienzklasse: A

Programme

- Standardprogramme: Baumwolle, Pflegeleicht, Fein/Seide, Wolle-Handwäsche
- Spezialprogramme: Drum clean & Erinnerungsfunkt., Easy Ironing Steam Assisted, Hemden/Business, Hygiene, Jeans/dunkle Wäsche, Outdoor/Imprägnieren, Schleudern / Abpumpen, Schnell/Mix, Spülen, Super 15 min / Super 30 min, Fein/Seide, Wolle-Handwäsche

Optionen

- varioSpeed: Bis zu 65% kürzere Waschprogramme ***
- touchControl-Tasten: Start / Pause mit Nachlegefunktion, Extraspülen, Drehzahlabwahl/ohne Schleudern

Komfort und Sicherheit

- Nachlegefunktion: Unterbrechen Sie den bereits gestarteten Waschvorgang, um weitere Wäschestücke in die Trommel zu legen.
- Trommelvolumen: 65 l
- aquaStop®: eine Siemens Hausgeräte Garantie bei Wasserschäden - ein Geräteleben lang.*
- Vollelektronische Einknopf-Bedienung für alle Wasch- und Spezialprogramme
- Geräuschdämmung: Bodenplatte
- anti-vibration Design: mehr Stabilität und Laufruhe
- iQdrive: energiesparenste und leiseste Motorentechnologie
- 10 Jahre Motorgarantie
- waterPerfect Plus: für eine effiziente Wassernutzung auch bei geringer Beladung dank intelligenter Sensortechnologie.
- Schaumerkennung
- Unwuchtkontrolle
- Signal am Programmende
- Kindersicherung
- Einsatz für Flüssigwaschmittel
- 32 cm-Bullauge, schwarz-schwarz mit 160° Türöffnungswinkel
- Metallverschlusshaken
- Komfortverschluss

Technische Informationen

- unterschiebbar bei 85 cm Nischenhöhe
- Gerätemaße (H x B): 84.5 cm x 59.8 cm
- Gerätetiefe: 59.0 cm
- Gerätetiefe inkl. Türe: 63.2 cm
- Gerätetiefe mit geöffneter Türe: 104.9 cm

[1] Auf einer Energieeffizienzklasse-Skala von A bis G

2 Energieverbrauch in kWh für 100 Waschzyklen (im Programm Eco 40-60)

[3] Gewichteter Wasserverbrauch in Litern pro Waschgang (im Programm Eco 40-60)

[4] Laufzeit für das Programm Eco 40-60

** Der angegebene Wert ist gerundet.

* Garantiebedingungen finden Sie unter https://www.siemens-home.bsh-group.com/at/kundendienst/garantie

*** Vergleich zwischen der Programmdauer von Pflegeleicht 40 ° C und der Programmdauer von Pflegeleicht 40 ° C + aktivierter varioSpeed Option

SIEMENS

iQ300, Waschmaschine, Frontlader, 8 kg, max. 1400 U/min. WM14N2S8AT
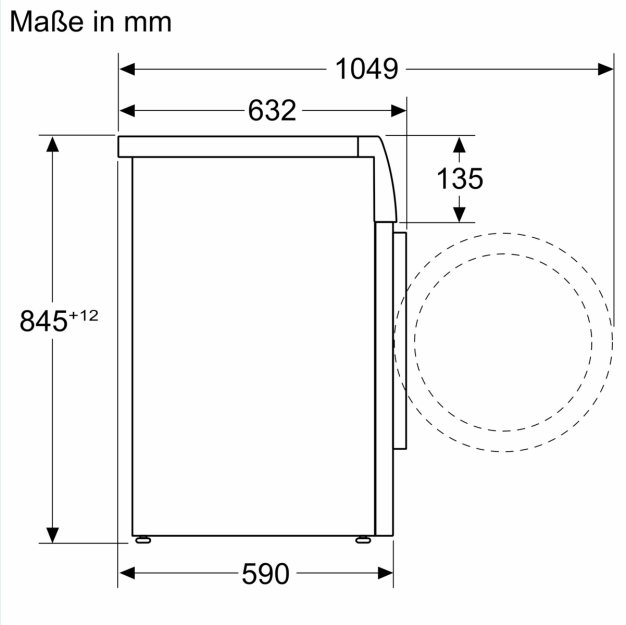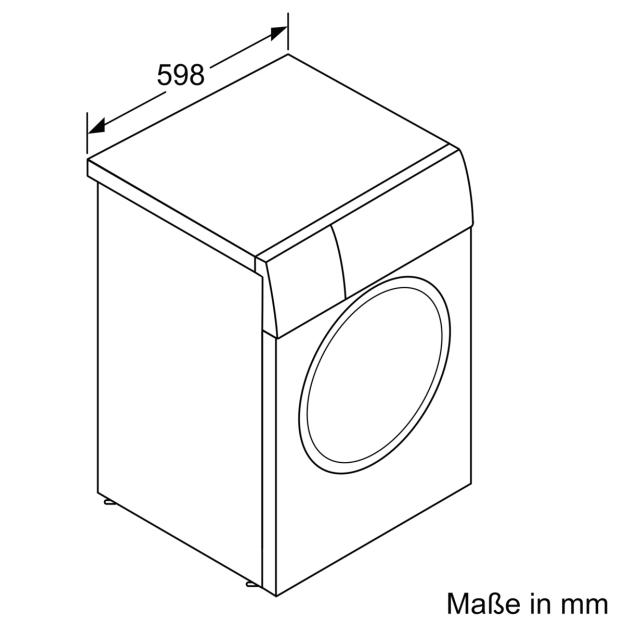
Maßzeichnungen