Constructa

Waschmaschine, Frontlader, 8 kg, max. 1400 U/min. CWF14N30

A ↑ G

Die Constructa-Waschmaschine mit Energielabel A, Beladungsautomatik und Dampfunterstützungsprogramm, das saubere, trockene Wäsche in 20 Minuten entknittert.

- Aqua Stop: Lebenslange Garantie gegen Wasserschäden dank Aqua Stop Sicherheitssystem.*
- EEK A: Energie sparen mit der besten Energie-Effizienzklasse A. [1]
- Dampfglätten Programm: Entknittert saubere, trockene Kleidung in 20 Minuten.*
- Hygiene: für hygienisch saubere Waschergebnisse.
- Nachlegen: Mit der Start-/Pausetaste bereits gestarteten Waschvorgang unterbrechen und vergessene Wäschestücke nachlegen.

Technische Data

Energieeffizienzklasse[1]:	A
Gewichteter Energieverbrauch in kWh pro 100 Waschzyklen im Programm eco 40-60:	46 kWh/100 Zyklen
Maximale Beladungsmenge:	8.0 kg
Wasserverbrauch in Litern im eco-Programm pro Betriebszyklus (EU 2017/1369):	47 l
Dauer des Programms eco 40-60 in Stunden und Minuten bei Nennkapazität:	3:33 h
Schleudereffizienzklasse:	B
Luftschallemissionsklasse (EU 2017/1369):	A
Luftschallemissionen (EU 2017/1369):	71 dB(A) re 1pW
Bauform:	Freistehend
Abmessungen des Gerätes:	845x598x590 mm
Nettogewicht:	68.4 kg
Anschlusswert:	2300 W
Absicherung:	10 A
Spannung:	220-240 V
Frequenz:	50 Hz
Länge Anschlusskabel:	160 cm
Türanschlag:	Links
Rollen:	Nein
EAN-Nummer:	4242004288091
Art der Installation:	Standgerät

4 242004 288091

Sonderzubehör

WMZ2200	Bodenbefestigung
WMZ2381	Zulauf-Verlängerung
WX975600	Bodenbefestigung
WZ10131	Zulauf-Verlängerung
WZMPF10	Mikroplastikfilter

[1] auf einer Energieeffizienzklassen-Skala von A bis G

Constructa

Waschmaschine, Frontlader, 8 kg, max. 1400 U/min.
CWF14N30

Die Constructa-Waschmaschine mit Energielabel A, Beladungsautomatik und Dampfunterstützungsprogramm, das saubere, trockene Wäsche in 20 Minuten entknittert.

Leistung und Verbrauch

- Energie-Effizienzklasse[1]: A
- Stromverbrauch[2] / Wasserverbrauch[3]: 46 kWh / 47 Liter
- Nennkapazität: 1 - 8 kg
- Programmlaufzeit[4]: 3:33 h:min
- Schleudereffizienzklasse: B
- Schleuderdrehzahl**: 0 - 1400 U/Min.
- Geräuschwert: 71 dB (A) re 1 pW
- Geräuscheffizienzklasse: A

Programme

- Standardprogramme: Baumwolle, Pflegeleicht, Fein/Seide, Wolle-Handwäsche
- Iron Assist: Entknittert saubere, trockene Kleidung mit Dampf in 20 Minuten.*
- Spezialprogramme: Hygiene, Fein/Seide, Wolle-Handwäsche

Optionen

- Touch Control-Tasten: Vorwäsche, Fertig in, Temperatur, Schnell, Start / Pause mit Nachlegefunktion, Wasser Plus & Extra Spülen, Drehzahlabwahl/Spülstop

Komfort und Sicherheit

- Großes Display für Umdrehungen, Restzeit, Endezeit-Vorwahl und Beladungsempfehlung
- Anti Vibration Design - mehr Stabilität und Laufruhe
- BLDC-Motor
- Signal am Programmende
- Kindersicherung
- Flüssigwaschmitteleinsatz
- 32 cm-Tür, weiß-schwarzgrau mit 160° Türöffnungswinkel
- Aqua Stop®: eine Constructa Garantie bei Wasserschäden - ein Geräteleben lang.*

Technische Informationen

- Stapelbar als Wasch-Trockensäule, mit dem zum Trockner passenden Verbindungssatz (Sonderzubehör)
- Unterschiebbar ab 85 cm Nischenhöhe
- Gerätemaße (H x B): 84.5 cm x 59.8 cm
- Gerätetiefe: 59.0 cm
- Gerätetiefe inkl. Tür: 63.2 cm
- Gerätetiefe mit geöffneter Tür: 104.9 cm

[1] Auf einer Energieeffizienzklassen-Skala von A bis G

[2] Energieverbrauch in kWh für 100 Waschzyklen (im Programm Eco 40-60)

[3] Gewichteter Wasserverbrauch in Litern pro Waschgang (im Programm Eco 40-60)

[4] Laufzeit für das Programm Eco 40-60

** Die maximale Schleuderdrehzahl wird im Fall von Wäscheunwuchten automatisch reduziert.

* Garantiebedingungen finden Sie unter https://www.constructa.com/de/service/garantie

Constructa

Waschmaschine, Frontlader, 8 kg, max. 1400 U/min.
CWF14N30

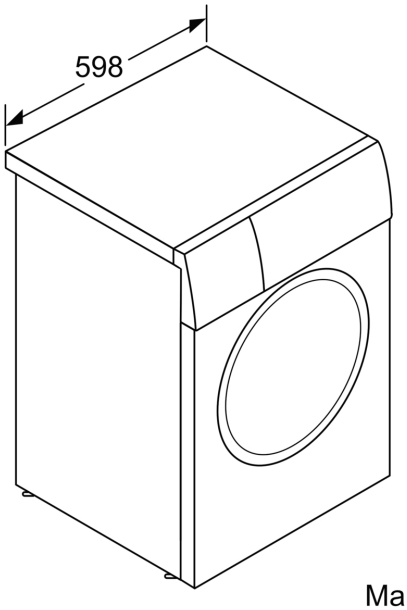

Maße in mm

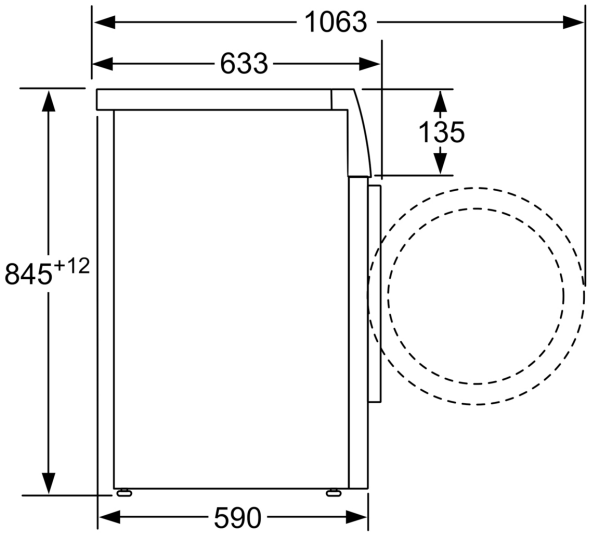

Maße in mm