Constructa

Waschmaschine, Frontlader, 7 kg, max. 1400 U/min. CWF14J06

A A↑G

Aqua Stop | Eco-Line | Add-on | Anti Vibration

Die Constructa Waschmaschine mit Wolle-Programm sowie Mengenautomatik für schonende und effiziente Wäschepflege.

- Aqua Stop: Lebenslange Garantie gegen Wasserschäden dank Aqua Stop Sicherheitssystem.*
- EEK A: Energie sparen mit der besten Energie-Effizienzklasse A. [1]
- Nachlegen: Mit der Start-/Pausetaste bereits gestarteten Waschvorgang unterbrechen und vergessene Wäschestücke nachlegen.
- Hygiene: für hygienisch saubere Waschergebnisse.
- Anti Vibration: Hohe Standfestigkeit, optimale Dämmung und weniger Vibrationen für mehr Laufruhe.

Technische Daten

Energieeffizienzklasse[1]:	A
Gewichteter Energieverbrauch in kWh pro 100 Waschzyklen im Programm eco 40-60:	40 kWh/100 Zyklen
Maximale Beladungsmenge:	7.0 kg
Wasserverbrauch in Litern im eco-Programm pro Betriebszyklus (EU 2017/1369):	44 l
Dauer des Programms eco 40-60 in Stunden und Minuten bei Nennkapazität:	2:55 h
Schleudereffizienzklasse:	B
Luftschallemissionsklasse (EU 2017/1369):	A
Luftschallemissionen (EU 2017/1369):	70 dB(A) re 1pW
Bauform:	Freistehend
Abmessungen des Gerätes:	848x598x588 mm
Nettogewicht:	70.3 kg
Anschlusswert:	2300 W
Absicherung:	10 A
Spannung:	220-240 V
Frequenz:	50 Hz
Länge Anschlusskabel:	160 cm
Türanschlag:	Links
Rollen:	Nein
EAN-Nummer:	4242004293729
Art der Installation:	Standgerät

4 242004 293729

Sonderzubehör

WMZ2200	Bodenbefestigung
WMZ2381	Zulauf-Verlängerung
WMZPW40W	Podest mit Auszug, Waschmaschine, cubic
WZMPF10	Mikroplastikfilter

[1] auf einer Energieeffizienzklassen-Skala von A bis G

Constructa

Waschmaschine, Frontlader, 7 kg, max. 1400 U/min. CWF14J06

Die Constructa Waschmaschine mit Wolle-Programm sowie Mengenautomatik für schonende und effiziente Wäschepflege.

Leistung und Verbrauch

- Energie-Effizienzklasse[1]: A
- Stromverbrauch[2] / Wasserverbrauch[3]: 40 kWh / 44 Liter
- Nennkapazität: 1 - 7 kg
- Programmlaufzeit[4]: 2:55 h:min
- Schleudereffizienzklasse: B
- Schleuderdrehzahl**: 400 - 1400 U/Min.
- Geräuschwert: 70 dB (A) re 1 pW
- Geräuscheffizienzklasse: A

Programme

- Standardprogramme: Baumwolle, Pflegeleicht, Fein/Seide, Wolle-Handwäsche
- Spezialprogramme: Hygiene, Fein/Seide, Wolle-Handwäsche

Optionen

- Touch Control-Tasten: Fertig in, Start / Pause mit Nachlegefunktion, Drehzahlabwahl/Spülstop

Komfort und Sicherheit

- Display für Programmablauf, Drehzahl, Restzeit, 24 h Endezeitvorwahl und Beladungsempfehlung
- Anti Vibration Design - mehr Stabilität und Laufruhe
- BLDC-Motor
- Schaumerkennung
- Unwuchtkontrolle
- Signal am Programmende
- Kindersicherung
- 32 cm-Tür, weiß-schwarzgrau mit 160° Türöffnungswinkel
- Metallverschlusshaken
- Komfortverschluss mit
- Aqua Stop®: eine Constructa Garantie bei Wasserschäden - ein Geräteleben lang.*

Technische Informationen

- Stapelbar als Wasch-Trockensäule, mit dem zum Trockner passenden Verbindungssatz (Sonderzubehör)
- Unterschiebbar ab 85 cm Nischenhöhe
- Gerätemaße (H x B): 84.8 cm x 59.8 cm
- Gerätetiefe: 58.8 cm
- Gerätetiefe inkl. Tür: 63.2 cm
- Gerätetiefe mit geöffneter Tür: 104.9 cm

[1] Auf einer Energieeffizienzklassen-Skala von A bis G

[2] Energieverbrauch in kWh für 100 Waschzyklen (im Programm Eco 40-60)

[3] Gewichteter Wasserverbrauch in Litern pro Waschgang (im Programm Eco 40-60)

[4] Laufzeit für das Programm Eco 40-60

** Die maximale Schleuderdrehzahl wird im Fall von Wäscheunwuchten automatisch reduziert.

* Garantiebedingungen finden Sie unter https://www.constructa.com/de/service/garantie

Constructa

Waschmaschine, Frontlader, 7 kg, max. 1400 U/min.
CWF14J06

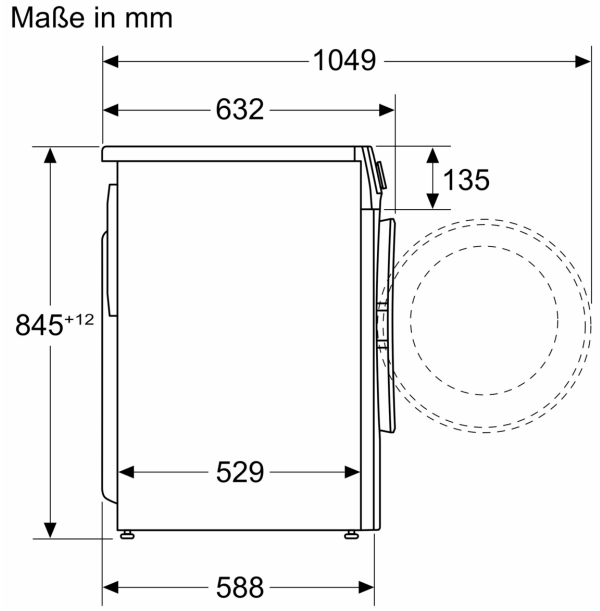

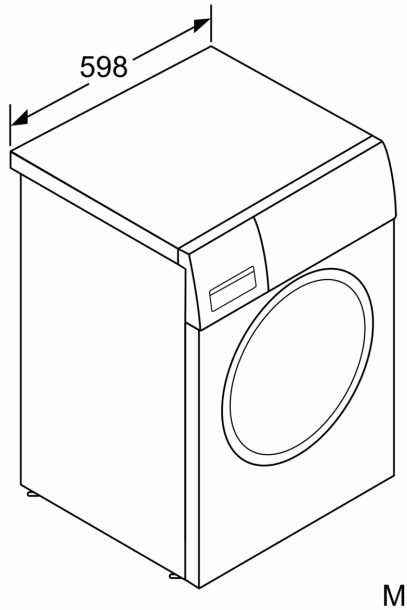

Maße in mm